ARCORA®
GERMANY

ECOBLACK 750
SERVICEWAGEN

ROBUSTER SERVICEWAGEN AUS RECYCELTEN MATERIALIEN

SPEZIFIKATIONEN

Volumen Eimer:	2 x 20 Liter 4 x 6 Liter
Material:	Kunststoff, 75 % aus recycelten Materialien
Maße:	1410 x 680 x 1100 mm
VPE:	1 Set
Art.-Nr.:	EB750RC

MADE IN EEC

Der **ECOBLACK 750** Servicewagen ist mit zwei 20-Liter-Eimern, vier 6-Liter-Eimern, einer ECOBLACK Kunststoffpresse, einem Abfall-/Wäschesack sowie einer praktischen Kunststoffwanne und Kunststoffbox ausgestattet. Die beiden schwarzen 20-Liter-Eimer verfügen über blaue und rote Henkel zur klaren Trennung von Frisch- und Schmutzwasser. Zusätzlich ermöglichen vier 6-Liter-Eimer mit farbcodierten Henkeln in Blau, Grün, Gelb und Rot eine eindeutige Zuordnung zu unterschiedlichen Reinigungsbereichen.

Aus recycelten Batteriegehäusen

MADE OF RECYCLED MATERIALS

- **Schwarzer, robuster Kunststoffrahmen aus recycelten Materialien (75 %)**
- **360° drehbare, 6 leichtläufige Räder**
- **2 x 20 Liter Kunststoffeimer in Schwarz mit Henkel in Blau und Rot**
- **4 x 6 Liter Kunststoffeimer in Schwarz mit Henkel in Blau, Grün, Gelb, Rot im Schrank mit manuell verschließbarem Deckel inkl. Ablage für Dokumente**
- **ECOBLACK Kunststoffpresse in Schwarz**
- **Kunststoffwanne in Schwarz**
- **Kunststoffbox in Schwarz ohne Deckel**
- **Mit stabilen Kunststofftüren, manuell abschließbar**
- **Abfall-/Wäschesack 140 Liter mit Deckel in einem zweiten verschließbaren Schrank**
- **Seitenablage für Mopphalter**

Abschließbare Ablage für Dokumente etc.

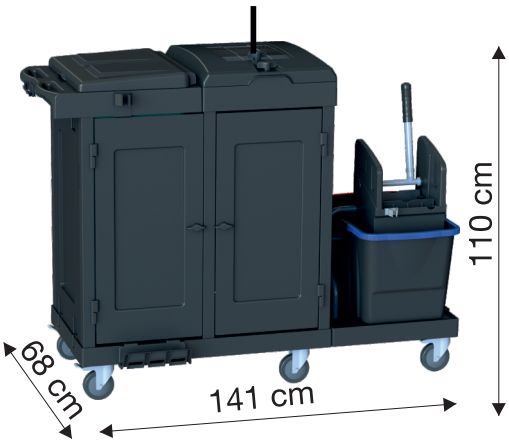

Ideal für die tägliche Unterhaltsreinigung in Krankenhäusern, Schulen, Bürogebäuden, öffentliche Einrichtungen, Hausverwaltungen, Flughäfen, sowie Einkaufscentern geeignet. Dank der 6 hochwertigen, leichtläufigen Lenkrollen zeigt der **ECOBLACK 750** eine gute Manövrierbarkeit und lässt sich bequem und anwenderfreundlich einsetzen.

KG

Brutto Gewicht: 40,30 kg
Netto Gewicht: 37,80 kg

ECOBLACK® ist mehr als nur ein Material - es steht für unseren aktiven Beitrag zur Kreislaufwirtschaft und für mehr Nachhaltigkeit auf unserem Planeten.

ARCORA® INTERNATIONAL
Marsstrasse 9 • 85609 Aschheim bei München - Germany
Tel.: +49 (0)89 -14 33 29 30 • Fax: +49 (0)89 - 14 33 29 329
www.arcora-group.com
info@arcora.de